SEMINARIO: **DIBUJO TÉCNICO**

ESCUELA POLITÉCNICA SUPERIOR
C/ Virgen de Africa, 7 – 41011- Sevilla
CURSO 2019/2020

CURSO CERO: Introducción a las Ciencias de la Ingeniería
Fecha: 17 / septiembre / 2019

ESTUDIOS de acceso a la Universidad. Modalidad de Acceso a la Universidad	Nota de acceso selectividad	Calif. Select. Dibujo Técnico / No Realizado	Año

¿Ha cursado anteriormente materia relacionada con el Dibujo Técnico?	SI - NO	Año	Si ha respondido SI, indique las asignaturas

Interés /Afinidad / Motivación con la asignatura
Titulación elegida de Grado en Ingeniería…

Su dedicación a los estudios es:	Completa	Parcial:	Trabajo	
			Otras ocupaciones	

Test de conocimientos previos:
1.- Defina la circunferencia como lugar geométrico:
2.- Definir concepto de Escala:
3.- Diferencia entre Geometría plana y Geometría del espacio:
4.- Definir el concepto de proyección.
5.- ¿Qué diferencia existe entre proyección ortogonal y oblicua?:
Conocimientos Generales
Nivel de estudios en Dibujo Técnico (Autovaloración: Nivel de 0 a 5): Orden de elección de esta carrera: Procedente de otra titulación universitaria: ¿Sabe usar alguna herramienta de CAD? Si ha respondido "SÍ", ¿Cuál/es sabe usar?: Otras Observaciones que considere oportunas:

CÓNICAS : ELIPSE

De una elipse se conoce su centro O, un foco y un punto P de la curva. Se pide:

1º.- Determinar los ejes de la cónica.

2º.- Dibujar la elipse.

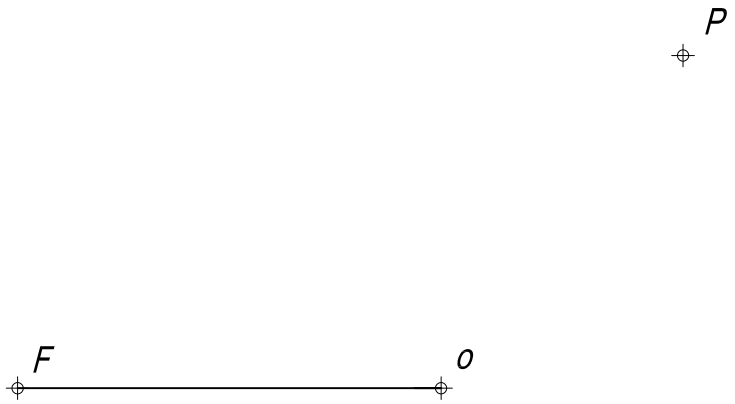

APELLIDOS: _____ NOMBRE: _____	ESCUELA POLITÉCNICA SUPERIOR Plan de Acogida Alumnos de Nuevo Ingreso Seminario: Dibujo Técnico	
Departamento de Ingeniería del Diseño	TRAZADO GEOMÉTRICO CÓNICAS : ELIPSE	EJERCICIO Nº 1 2015/16

Dado el par de diámetros conjugados A'B' y C'D' de una elipse, se pide:
1º.- Dibujar la cónica.

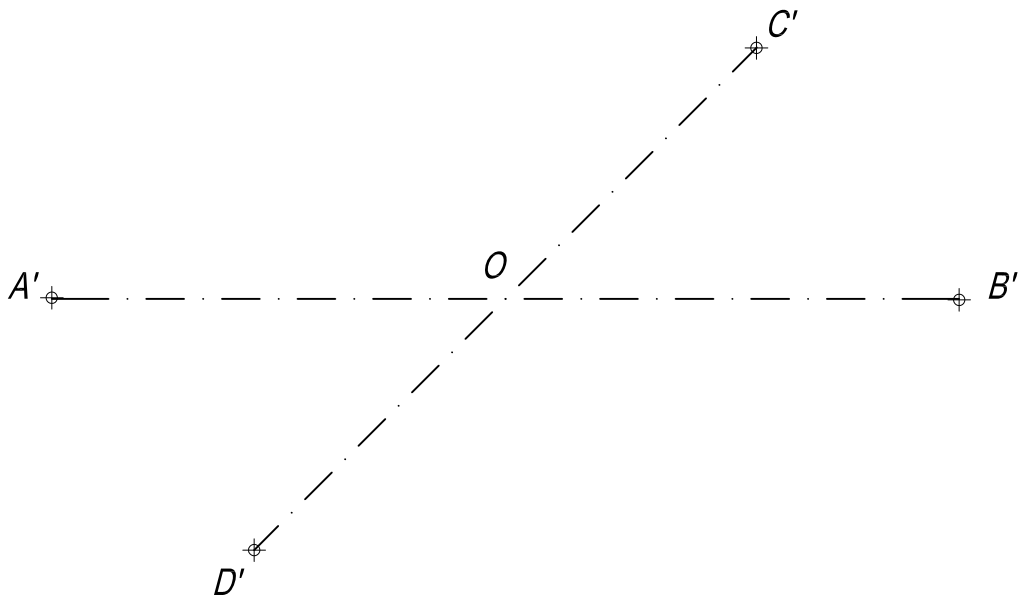

APELLIDOS: _____

NOMBRE: _____

ESCUELA POLITÉCNICA SUPERIOR

Plan de Acogida Alumnos de Nuevo Ingreso
Seminario: Dibujo Técnico

Departamento de Ingeniería del Diseño

TRAZADO GEOMÉTRICO

CÓNICAS : ELIPSE

EJERCICIO Nº 2

2015/16

TANGENCIAS:

Realizar el dibujo técnico a escala 1:1 de la figura dada por el croquis adjunto.

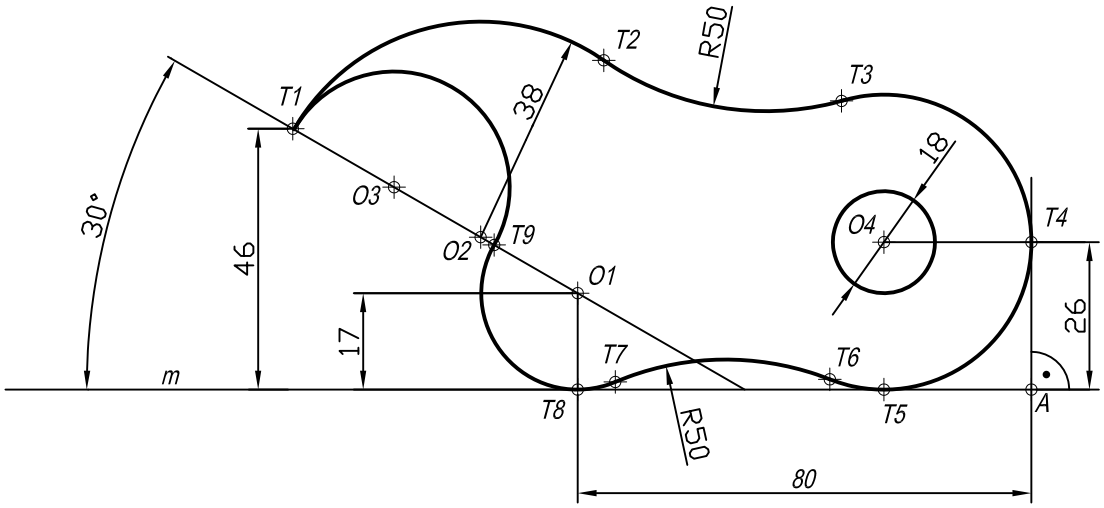

APELLIDOS: _____

NOMBRE: _____

ESCUELA POLITÉCNICA SUPERIOR

Plan de Acogida Alumnos de Nuevo Ingreso
Seminario: Dibujo Técnico

Departamento de Ingeniería del Diseño

TRAZADO GEOMÉTRICO

CIRCUNFERENCIAS CONDICIONADAS

EJERCICIO Nº 3

2015/16

HOMOLOGÍA:

Una homología se define por el vértice V, el eje e y un par de puntos homólogos A-A'. Se pide:

1.- Determinar la figura transformada del polígono irregular ABCDEFG.

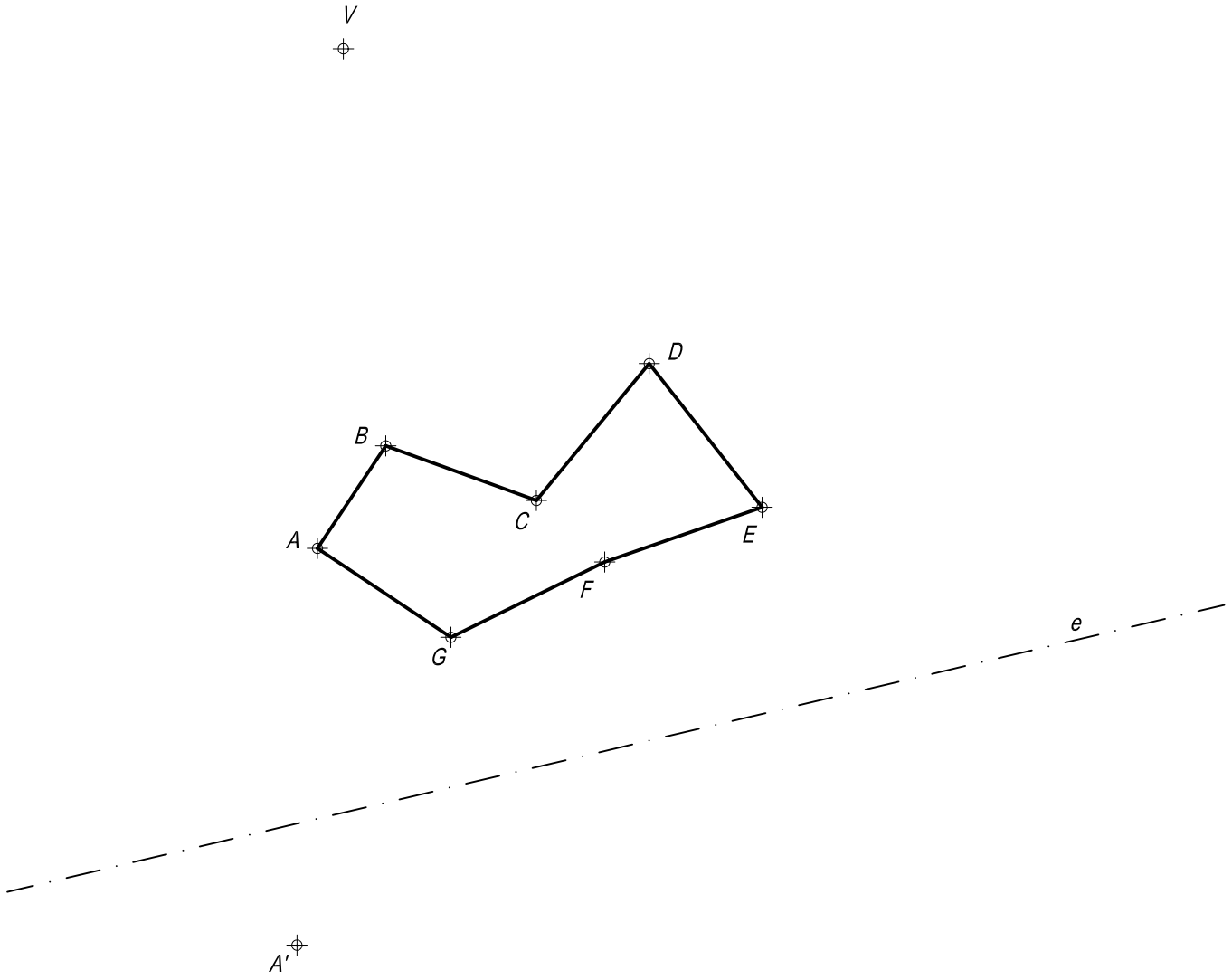

APELLIDOS: _____	ESCUELA POLITÉCNICA SUPERIOR	
NOMBRE: _____	Plan de Acogida Alumnos de Nuevo Ingreso Seminario: Dibujo Técnico	
Departamento de Ingeniería del Diseño	TRAZADO GEOMÉTRICO HOMOLOGÍA	EJERCICIO Nº 4 2015/16

AFINIDAD:

Dados el triángulo ABC, el punto O' y el eje de afinidad, se pide:

1º.- Determinar la dirección de afinidad sabiendo que el circuncentro del triángulo, punto O, se transforma en el punto O'.

2º.- Dibujar la figura homóloga, en la afinidad definida, de la circunferencia circunscrita al triángulo ABC.

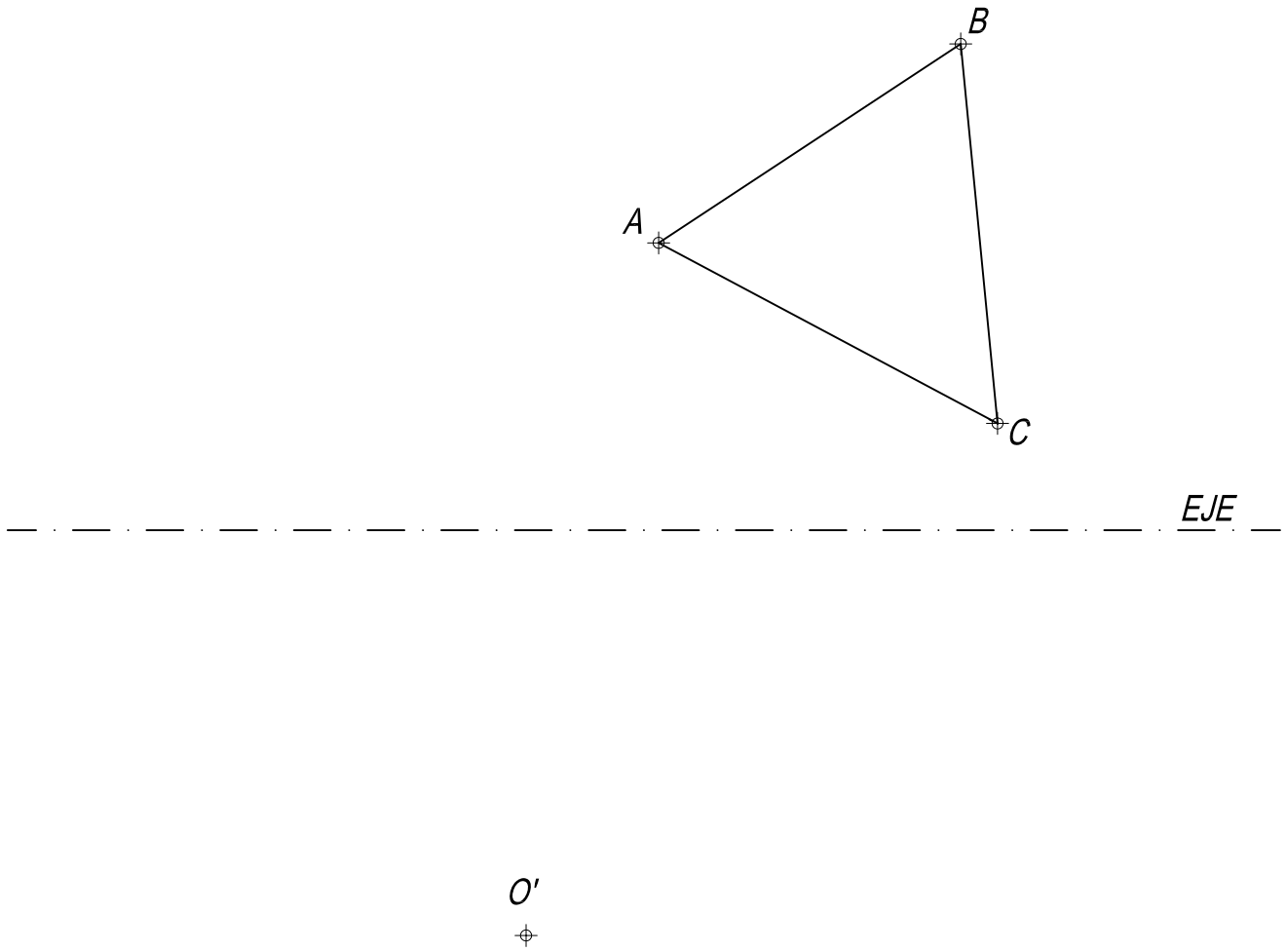

APELLIDOS: _____

NOMBRE: _____

ESCUELA POLITÉCNICA SUPERIOR

Plan de Acogida Alumnos de Nuevo Ingreso
Seminario: Dibujo Técnico

Departamento de Ingeniería del Diseño

TRAZADO GEOMÉTRICO

AFINIDAD

EJERCICIO Nº 5

2015/16

HOMOLOGÍA:

Dado el lado AB de un hexágono regular, el punto homólogo del centro del polígono O' y el eje de homología, se pide:

1.- Dibujar el hexágono de lado AB, siendo este lado el más alejado del eje.

2.- Representar la figura afín del polígono obtenido.

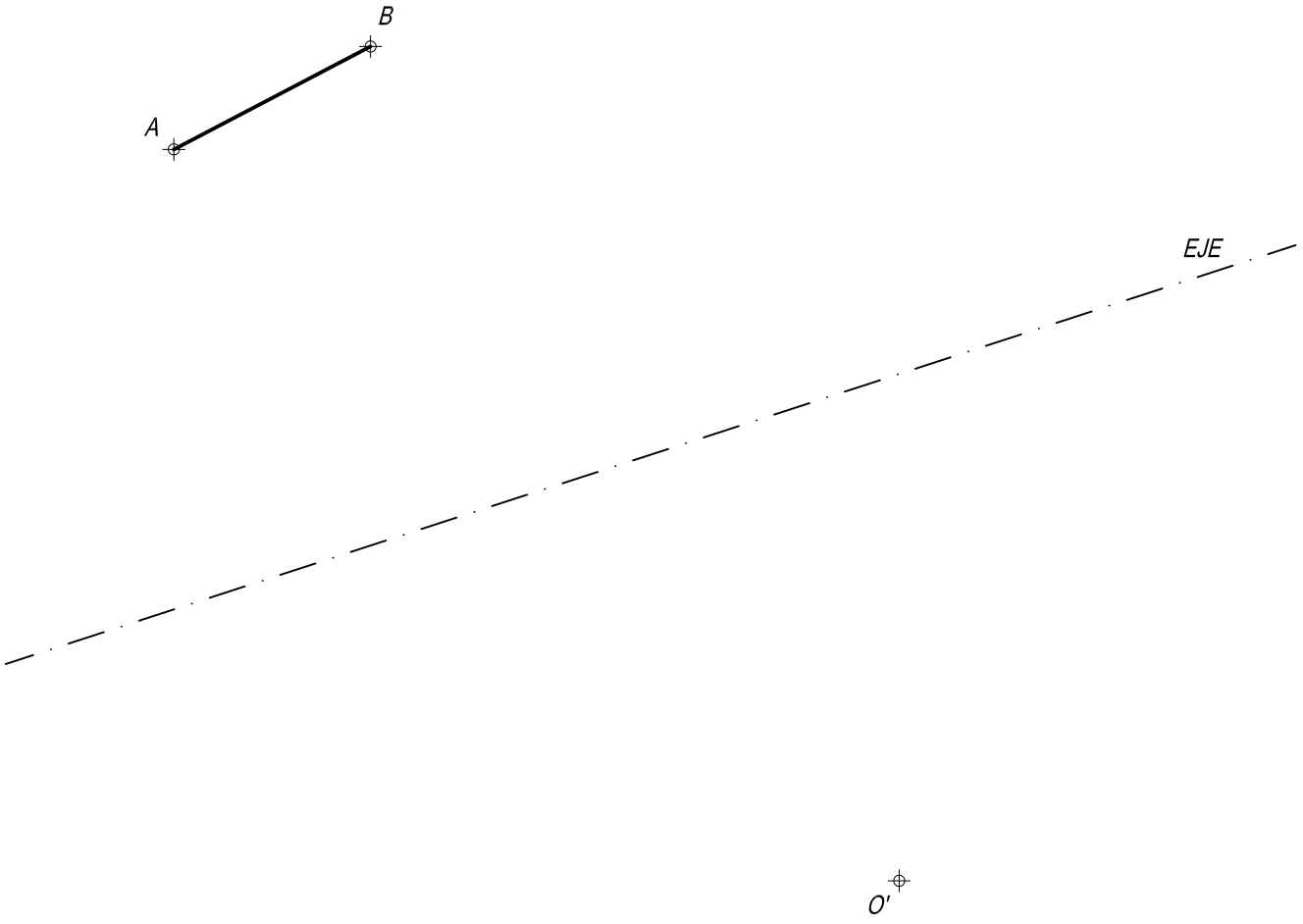

APELLIDOS: _____	ESCUELA POLITÉCNICA SUPERIOR	
NOMBRE: _____	Plan de Acogida Alumnos de Nuevo Ingreso Seminario: Dibujo Técnico	
Departamento de Ingeniería del Diseño	TRAZADO GEOMÉTRICO AFINIDAD	EJERCICIO Nº 6 2015/16